ネックロールピンφ18　概略図
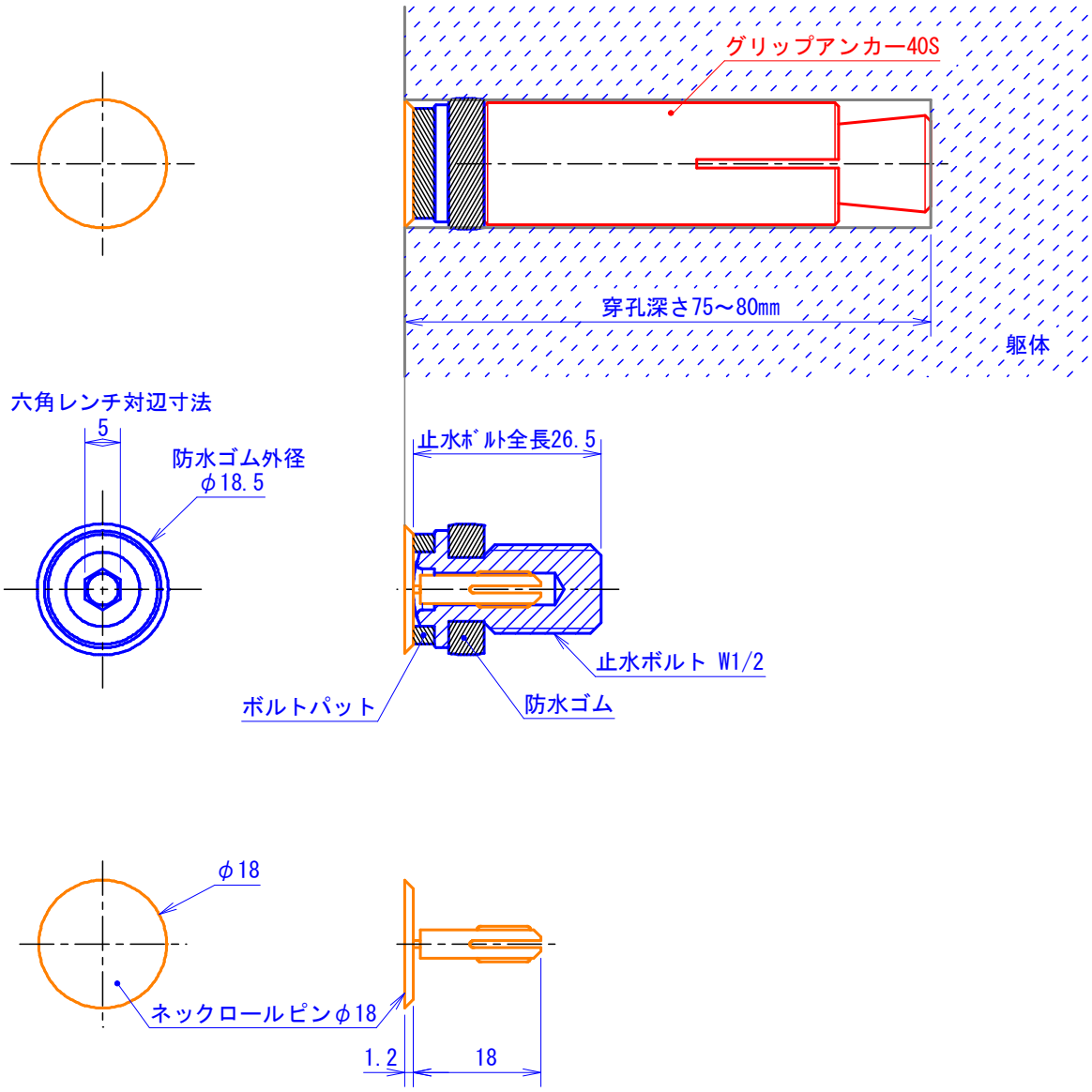
H28.11.16作成